浮上油回収装置

ハイバンド

Super Oil Toucher

特殊樹脂ベルトで
圧倒的油分回収力！

株式会社メックインターナショナル

特長

●親油性の極めて高い特殊樹脂ベルトにより、
浮上油の回収能力が他のベルト式オイルスキマーに比べて優れています。
●回収油にはほとんど水分を含みません。
●スカムも同時に回収します。

構造図

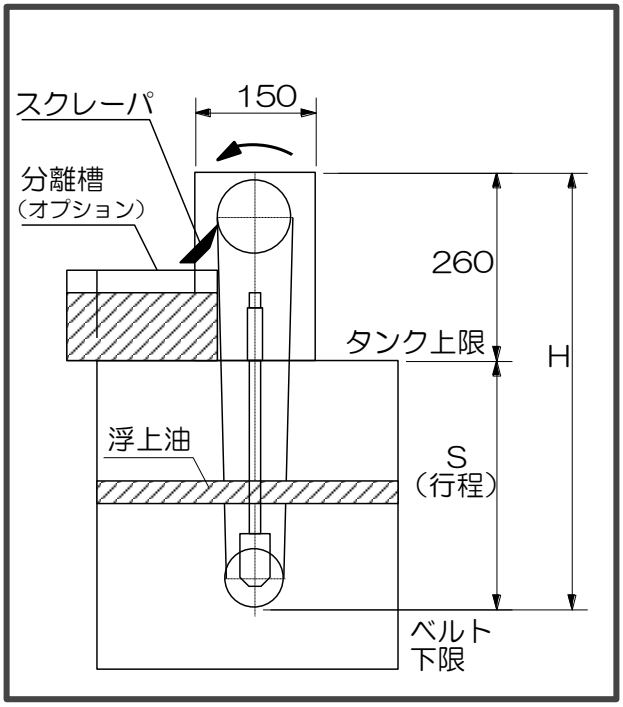

適応業種

●自　動　車　　●家　　電　　●機　　械
●鉄　　鋼　　●自動車整備　●食　　品
●その他浮上油でお困りのところは全て対応できます。
〔回収対象油種は、鉱物油・植物油・動物油〕

装置内容

・スクレーパ　／　ステンレス
・運転モード　／　連続運転
・モータ速度　／　2.4m/分

（オプション品）
①分離槽
②ON／OFFスイッチ
③SUS仕様（強酸・強アルカリ使用時にはお勧め致します）

ベルト仕様

ベルトタイプ	対象液	使用温度
Aタイプ	水溶性クーラント液・その他一般	６０℃まで
Cタイプ	アルカリ洗浄液・有機系洗浄液	８０℃まで

※ご注文時には　行程・ベルトタイプ（A or C ）をご選定ください。
（例. HBⅡ-75W-300A・HBⅡ-75W-500C）

型式・仕様

型式	ベルト幅（㎜）	行程S（㎜）	外形寸法（㎜）	重量	電圧／電力
HBⅡ-75W-300A or C	75	300	L150/W200/H560	11㎏	三相200V/15W
HBⅡ-75W-500A or C	75	500	L150/W200/H760	11.5㎏	三相200V/15W
HBⅡ-75W-700A or C	75	700	L150/W200/H960	12㎏	三相200V/15W

※幅・行程ともに、上記以外の寸法に対応可能です。
ご相談は下記製造販売元までご連絡下さい。

お問い合わせ先

製造・販売元
株式会社メックインターナショナル

〒471-0047　愛知県豊田市西新町7丁目18番地1
ＴＥＬ：（0565）37-7020
ＦＡＸ：（0565）37-7022
HP　：　http://www.mec-int.co.jp/
E-mail：　sales@mec-int.co.jp

※この印刷物は平成25年5月現在のものであり、
記載内容は性能向上によりお断りなく変更することがあります。